सं०.एएसएफडी/13(2)-मत्स्य/2014-15/1323
संघ प्रदेश दमण एवं दीव प्रशासन,
सहायक मत्स्य अधीक्षक कार्यालय,
मत्स्य विभाग, दीव
दिनांक - 13/11/2014

सार्वजनिक सूचना

आप सभी सक्रिय मछुआरो एवं बोट मालिको को सूचित किया जाता है कि ओईल एवं नैसरल गैस कोर्पोरेशन लिमिटेड, मुबई के दिनांक 29/9/2014 के पत्र संMR/WOB/HGS/Fisheries/Guj/Vessels/2014-15 में बताया गया है कि दिनांक 25 अक्तुबर 2014 से 30 मई 2014 तक ओ०एन०जी०सी० के अंतगर्त सर्वेक्षण जहाज Geo Caspian के द्वारा पश्रिमी मुंबई के आसपास के क्षेत्र में तेल का संशोधन किया जा रहा है । जिसकी विस्तृत जानकारी हेतु पत्रिका संलग्नक है ।

इसलिए सभी सक्रिय मछुआरो एवं बोट मालिको को जानकारी दी जाती है कि उपरोक्त अवधि में इस जहाज के आसपास फिशींग करने के लिए न जाए ।

(सुकर आंजनी)
सहायक मत्स्योद्योग अधिक्षक,
दीव.

सेवा में,

1. प्रमुख श्री, दीव जिला के सभी मत्स्य को-ओपरेटिव सोसायटी, } सूचनार्थ एवं
2. अध्यक्ष, दीव जिला मछुआरा संध, वनाकबारा } अधिकतम
4. अध्यक्ष, मछुआरा संध, वनाकबारा,धोधला,दीव } प्रचार-प्रसार हेतु
5. अध्यक्ष, मछुआरा समुदाय, वनाकबारा,धोधला,दीव } प्रेषित है ।

प्रतिलिपि प्रेषित -

1. माननीय समाहर्ता, समाहर्तालय,दीव }
2. मत्स्योद्योग अधीक्षक, दमण }जानकारी हेतु ।
3. राष्ट्रीय सूचना विज्ञान केन्द्व, दीव } वेबसाईट में प्रसारित हेतु ।

માછીમારોને ચેતવણી

ઓ.એન.જી.સી., ઇન્ડિયા વતી સર્વેક્ષણ જહાજ Geo Caspian ૨૫ ઓક્ટોબર ૨૦૧૪ થી ૩૦ મે ૨૦૧૫ સુધી પશ્ચિમી સમુદ્ર મુંબઇ હાઇ વેસ્ટ બ્લોકમાં તેલ શોધ સંબંધી ૩-ડી સર્વેક્ષણ કરશે.

આ જહાજ લગભગ ૪.૭ નોટ્સની સતત ગતિથી. ૧૬ કેબલ. દરેક ૮ કિ.મી. લાંબા. પાણીની સપાટીથી ૦ થી ૫૦ મીટર ડુબેલાં. બધાં મળીને કુલ ૯૦૦ મીટર પહોળાઇ ધરાવતાં. પોતાની પાછળ ખેંચતું ચાલતું રહેશે.

દરેક કેબલને છેડે એક પીળા રંગની ચમકતી લાઇટ વાળી ટેલબોય જોડાયેલી રહેશે.

જહાજ Pacific Protector અને ૨૦ નૌકાઓ Geo Caspian ને તેના કાર્યમાં મદદ કરશે.

Geo Caspian વિભિન્ન દિશાઓમાં સર્વેક્ષણ કરશે. એનું મુવમેન્ટ (હલનચલન) બહુ જ મર્યાદિત છે અને એને રોકી શકાતું નથી.

આપની માછીમાર નૌકાઓ અને ઉપકરણોની સલામતી માટે અને સર્વેક્ષણ ઝડપથી પૂરું કરવા માટે આ જહાજ અને તેની પાછળ ખેંચાઇ રહેલાં ઉપકરણોથી દૂર રહેવાની આપને વિનંતી છે.

મુંબઇ હાઇ વેસ્ટનું સર્વેક્ષણ સ્થળ મુંબઇથી લગભગ ૯૫ નોટીકલ માઇલ દૂર છે. પોઇન્ટ ૧ વેરાવળથી ૬૦ નોટીકલ માઇલ દૂર છે અને પોઇન્ટ ૨ જાફરાબાદથી ૪૦ નોટીકલ માઇલ દૂર છે.

કેન્દ્રીય અક્ષાંશ-રેખાંશ Lat. 19° 30' 49" N અને Long. 71° 03' 12" E છે. પાણીની ઊંડાઇ ૧૦૦૦ મી. થી ૪૦૦૦ મી. સુધી છે.

Geo Caspian નું કાર્યક્ષેત્ર લીલી રેખા દ્વારા દર્શાવેલ છે, જેમાં જહાજનું દિશા પરિવર્તન પણ સમાયેલું છે.

સ્થળ	અક્ષાંશ (WGS84)	રેખાંશ (WGS84)
1	19° 56' N	70° 44.3' E
2	20° 9.6' N	71° 22.8' E
3	19° 6.4' N	71° 22.5' E
4	18° 52.7' N	70° 44.3' E
5	19° 38.2' N	71° 22.7' E
6	19° 24.5' N	70° 44.3' E

બ્લોકનું સ્થાન

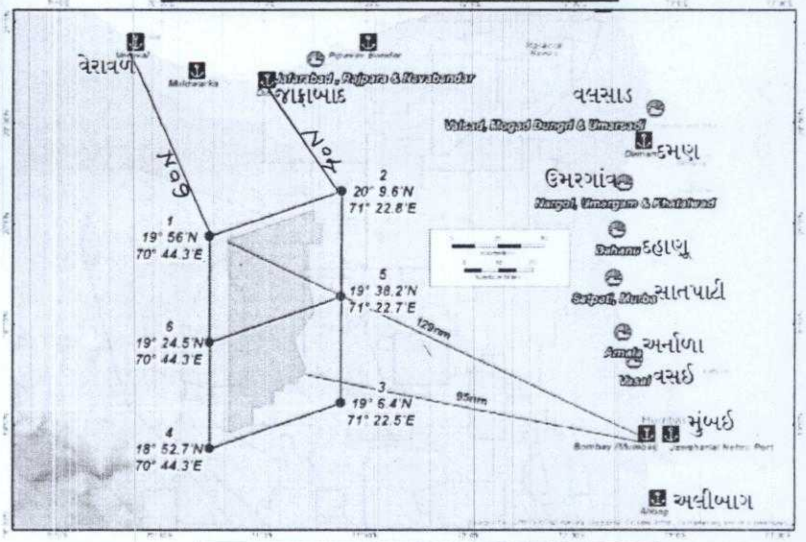
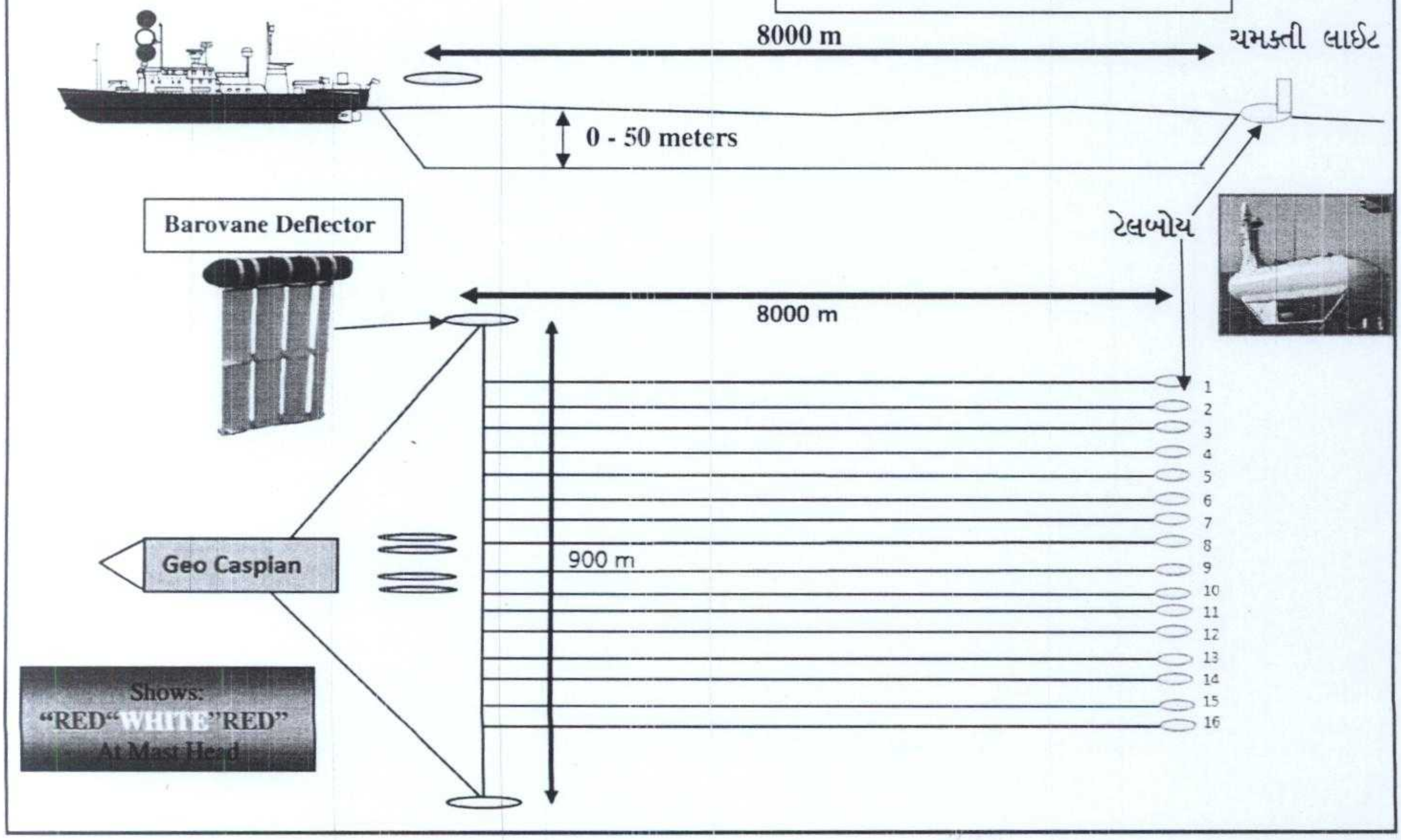
મુંબઈ હાઈ વેસ્ટ ૩-ડી સર્વેક્ષણ
માછીમારી ચેતાવણી ક્ષેત્ર